F•Bright Led®

APLIQUES PARED

APLIQUE PARED G9 CUADRADO

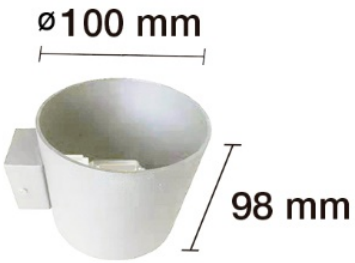

BOMBILLA INCLUIDA

PARÁMETROS TECNICOS	
Tipo lámpara	Aplique pared
Tipo portalámparas	G9
Potencia máxima	50 W
Voltaje	220-240 V
Dimensión ø base	100 mm
Dimensión alto	98 mm
Bombilla incluida	Si
Tipo bombilla incluida	G9 4W 3000K
Color	Blanco
Material	Metal
Protección IP	IP20
Uso	Interior
Certificados	CE & RoHS

DESCRIPCIÓN DEL PRODUCTO

El **Aplique Pared G9 Cuadrado** tiene una forma circular y es de metal con acabado en blanco. En el interior del aplique lleva instalada una bombilla Led G9, de 4W de potencia y una luz cálida que se proyecta hacia arriba y hacia abajo, iluminando eficazmente la pared.

Aplique Pared G9 Cuadrado:

- Ahorra hasta el 80% de energía.

- Dura hasta 10 veces más que una bombilla tradicional.

- Cortar la corriente eléctrica antes de la instalación de la lámpara.

Instrucciones:

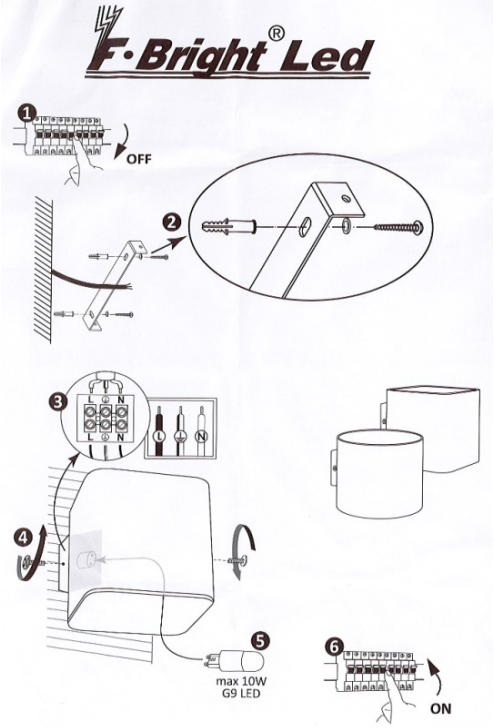

LEDmat
www.ledmaterial.com