F•Bright Led®

GUIRNALDAS Y BOMBILLAS DE EXTERIOR

LAMPARA ESFERICA LED E27 COLORES IP44 ESPECIAL GUIRNALDA

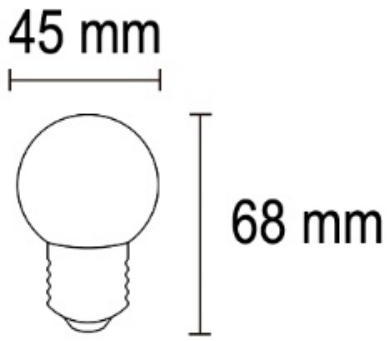

PARÁMETROS TECNICOS	
Tipo	Bombilla esférica resistente a golpes
Casquillo	E27
Consumo	0,5 W
Voltaje	230 V
Angulo	270°
Medidas ancho	45 mm
Medidas alto	68 mm
Regulación	No
Material cuerpo	Plástico
Color	Rojo
Protección IP	IP44
Uso	Exterior
Vida útil	20.000 h
Temperatura de uso	-20°C a 40°C
Certificados	CE & RoHS

DESCRIPCIÓN DEL PRODUCTO

La **Lámpara Esférica Led Colores IP44 Especial Guirnalda** es una bombilla de Led de plástico para colocar en guirnaldas, con un consumo de 0,5W y casquillo E27.

Bombilla Led esférica fabricada en plástico de color rojo, de alta calidad y resistente a golpes, ideal para colocar en guirnalda de goma para iluminación exterior de jardines y terrazas. Para iluminación decorativa de interior en hogares y locales comerciales.