F•Bright Led®

SERIE EXTERIOR SOLAR

CABEZA DE FAROLA SOLAR 20 W CON SENSOR CREPUSCULAR Y DE MOVIMIENTO IP65 CON CONTROL REMOTO

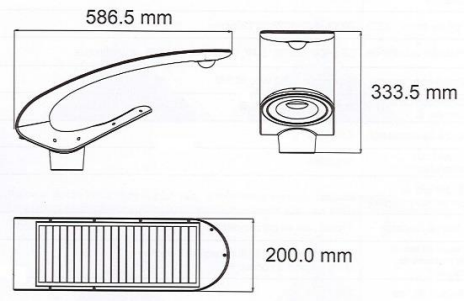

PARÁMETROS TECNICOS	
Potencia	20 W
Lumen	2000 Lm
Tipo LED	SMD2835*120 pcs
Batería	LiFePO4,32700, 6.4V, 6000mAh, 38.4Wh, remplazable
Panel solar	Curvado, mono-crystalline silicona 12W, 10.5V
Dimensiones	586,5 x 200,0 x 333,5 mm
Altura de instalación	2,5 - 4 metros
Espacio de instalación	8 - 10 metros
Superficie efectiva de proyección	95 m²
Modos de trabajo	Modo encendido constante Modo sensor Modo a elección
Tiempo de carga	10-12 horas de luz solar para carga completa
Tiempo de trabajo	Modo sensor: 5 noches (basado en 100 detecciones) Modo encendido constante: 3 noches
Angulo de haz	120°
Diámetro del poste (no incluido)	Ø 60 mm
PIR Sensor	Angulo de detección: 120° Area de detección: 4 - 8 metros
IP clase	IP65
Temperatura del color	4000 K
Temperatura de trabajo	-20°C a 60°C
Temperatura de almacenamiento	0°C a 45°C
Material de la carcasa	Aluminio + ABS, anti-UV, ignífugo
Incluye	Control remoto
Distancia control remoto	≤12 metros
Vida útil	30.000 horas
Color	Plata
Certificados	CE & RoHS & REACH
Garantía	5 años
Manual de instrucciones	Si

DESCRIPCIÓN DEL PRODUCTO

La **Cabeza de Farola Solar 20 W con Sensor Crepuscular y de Movimiento IP65 con Control Remoto** es una lámpara de energía solar para uso exterior con sensor crepuscular y de movimiento. La carga máxima se alcanza después de 10-12 horas de exposición solar. Con control remoto incluido, con un alcance de 12 metros. la lámpara está equipada con una batería interna, que es reemplazable. ideal para calles, aparcamientos, plazas, jardines etc.

CARACTERISTICAS

- Patente de invención.
- Panel solar curvado.
- Funciona con energía solar.
- Encendido / Apagado automático.
- Modos de trabajo de bricolaje.
- Sin cable.
- Impermeable IP65.
- Indicador.

MODOS DE TRABAJO PRESIONANDO EL BOTON DE LA LAMPARA

Pulse el botón de la lámpara 1 vez, modo de sensor:
La lámpara cambia automáticamente al 100% de brillo cuando se detecta movimiento en el rango de 8 metros. después de 20 segundos sin movimiento, se atenuará al 15% de brillo.

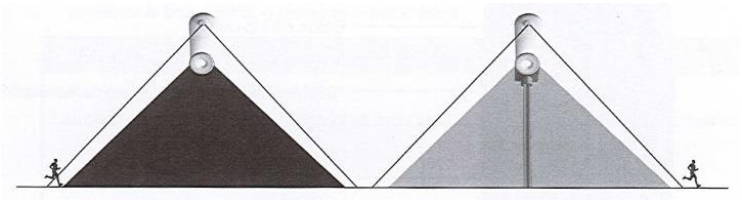

Pulse el botón de la lámpara 2ª vez, mantener el modo de iluminación:
La lámpara se enciende automáticamente al anochecer y se quedan con el 50% de brillo hasta que amanece.

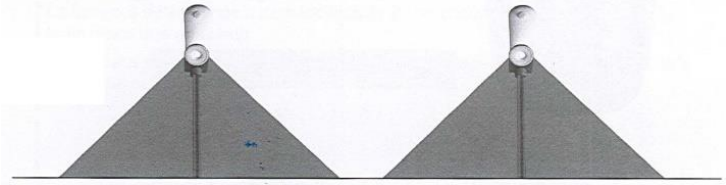

Pulse el botón de la lámpara 3ª vez, la lámpara se apaga.

MODOS DE TRABAJO DE BRICOLAJE POR CONTROL REMOTO

- Primero presione el botón de la lámpara para encender la lámpara y activar el control remoto.
- Solo se puede seleccionar un modo de trabajo a la vez.
- Cada vez que se presiona el botón Modo / Brillo / Hora en el control remoto, la lámpara destellará una vez, indicando que el funcionamiento fue exitoso.
- Presione el botón ON / OFF en el control remoto, la lámpara reacciona como se muestra a continuación:
  * Enciende el botón:
    - Durante el día, la lámpara se enciende durante 3 segundos y luego se apaga.
    - Por la noche, la lámpara se enciende directamente.
  * Apaga el botón:
    - Durante el día, la lámpara parpadea 3 veces y luego se apaga.
    - Por la noche, la lámpara parpadea 3 veces y luego se apaga.

Mantener el modo de iluminación:
En Mantener el modo de iluminación:
- El brillo se puede configurar: 10% / 30% / 50% / 60% / 80% / 100%.
- El tiempo de iluminación se puede configurar: 1H / 2H / 3H / 4H / 6H / 8H / 10H.

Antes de establecer el brillo o la hora, asegúrese de presionar el botón "Mantener el modo de iluminación" primero, luego presione el botón "Brillo" o presione el botón "Hora".
- Opción 1: Presione el botón "Mantener el modo de iluminación":
  Es la configuración predeterminada.
  Lámpara se enciende al oscurecer y se mantiene al 50% de brillo hasta que amanece.
- Opción 2: Presione el botón "Mantener el modo de iluminación" + presione uno de los 6 botones "Brillo":
  La lámpara se enciende automáticamente al anochecer al % de brillo seleccionado hasta que amanece.
- Opción 3: Presione el botón "Mantener el modo de iluminación" + presione uno de los 6 botones "Brillo" + presione uno de los 7 botones "Horas":
  La lámpara se enciende automáticamente al anochecer al % de brillo seleccionado durante las horas seleccionadas, luego cambia al modo de sensor predeterminado.

Modo sensor:
Presione el botón "Modo sensor", la lámpara cambiara al modo de sensor.

En modo sensor:
- El brillo cuando se activa por movimiento se puede establecer en 60%, 80% o 100%.
- El brillo en espera se puede establecer en 10%, 30% o 50%.
- El brillo de espera predeterminado es del 15%.

- Opción 1: Presione el botón "Modo sensor":
  Es la configuración predeterminada.
  Lámpara cambia automáticamente al 100% de brillo cuando se detecta movimiento en el rango de 8 metros. Después de 20 segundos sin movimiento, se atenuará al 15% de brillo.
- Opción 2: Presione el botón "Modo sensor" + presione los botones "Brillo":
  Presione el botón "Modo sensor" + presione el botón "Brillo" + presione el botón "Brillo", la lámpara cambia automáticamente al % de brillo (seleccionado en primer lugar) cuando se detecta movimiento en el rango de 8 metros. Después de 20 segundos sin movimiento, se atenuará al % de brillo (seleccionado en segundo lugar).

100% + 50% Mantener el modo de iluminación:
Los botones de "Brillo" y de "Hora" no son válidos en este modo.

Pulse el botón "100% + 50% Mantener el modo de iluminación", la lámpara se enciende automáticamente al anochecer y mantiene el brillo del 100% durante 5 horas, luego se vuelve a mantener al 50% hasta el amanecer.

FUNCIONES DEL INDICADOR

Hay 4 colores (verde, rojo, azul, amarillo) en la luz indicadora por defecto, cada color indica el estado de funcionamiento de las diferentes partes de la lámpara, por lo que podemos saber fácilmente si cada parte está funcionando bien o encontrar rápidamente la defectuosa pieza a reparar.

Color del indicador	Estado del indicador	Funciones
● Verde. Indicador de carga.	Flash lento (Parpadea 1 vez cada segundo, sigue repitiendo).	MPPT cargando bien como de costumbre.
	Destello rápido (Destello rápido 3 veces y luego se apaga durante 2 segundos, sigue repitiendo).	La tensión de salida del panel es menor que la tensión de carga de la batería. (Por lo general, ya que es por la mañana temprano o un panel solar está cubierto).
	Apagado.	El panel solar está desconectado.
		Es de noche.
		La batería esta desconectada.
		La batería no se puede cargar.
		La batería funciona con normalidad.
● Rojo. Indicador de batería.	Apagado.	La batería funciona con normalidad.
	Flash lento (Parpadea 1 vez cada segundo, sigue repitiendo).	Sobrecarga de la batería (baja potencia).
	Iluminación constante encendida (luz verde apagada al mismo tiempo)	La batería está completamente cargada.
● Azul. Indicador LED.	Apagado.	LED funciona normalmente.
	Flash rápido (parpadea rápido 3 veces y luego se apaga durante 2 segundos, sigue repitiendo).	Sobretensión de salida LED.
		LED de cortocircuito.
		Led desconectados.
● Amarillo. Indicador sensor PIR	Iluminación constante encendida.	El sensor PIR funciona normalmente cuando detecta movimiento por la noche.
	Apagado.	El sensor PIR funciona normalmente cuando detecta movimiento por la noche.
		Es de día.